PENTHO COMPACT 3

VERTONGEN
TECHNOLOGY FOR WINDOWMAKERS

LA TENONNEUSE “MULTI-FONCTIONNELLE” FLEXIBLE ET FACILE A UTILISER

La Pentho Compact 3 a une scie insonnorée, deux dérouleurs et un arbre vertical. La machine est équippée d’une table robuste sur un guidage vertical très stable. La table est tournable en deux directions 60° pour le travail oblique. Comme sécurité, on a prévue un écran de sécurité avec des lamelles transparantes et répous- santes. Cet écran se déplace avec la table et bouche la machine complètement.

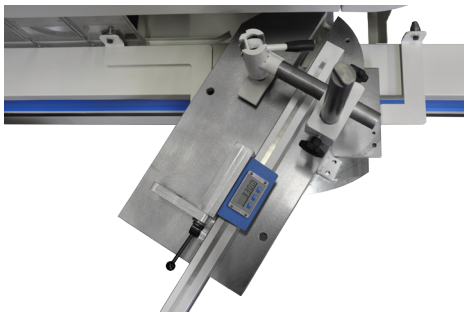

La table peut tourner de -60° jusqu’à +60°, sans changement de surface.

Ecran tactile 7" pour les commandes de la machine et démarrage de toutes les moteurs

L’écran de sécurité bouche complètement la machine pourtant la mise du bois reste simple.

Les déplacements se trouvent au front de la machine et sont jusqu’à 0.1 mm règlables.

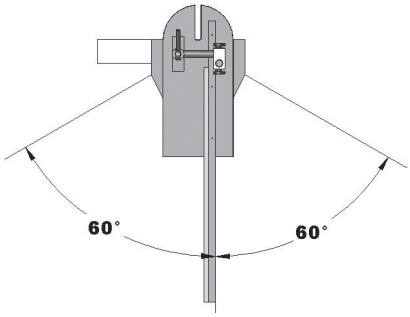

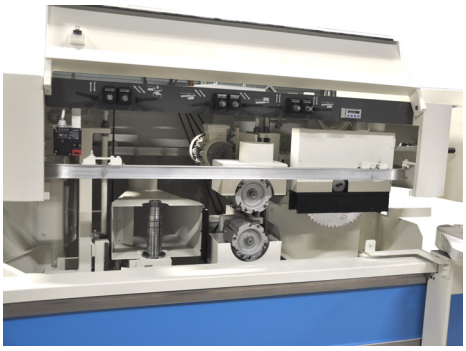

Rijksweg 15A
Belgium - www.vertongen.be

Tel.: +32(0)3 889 17 56
Fax: +32(0)3 889 82 20

PENTHO COMPACT 3

Description technique

Générale

Ecran tactile 7”:	Pour les commandes de la machine Démarrage de toutes les moteurs sur l'écran tactile L'écran est mobile pour assurer une parfaite lecture à l'utilisateur
Exigences de sécurité:	Conform aux CE.
Dimensions:	2200 x 1700 x 1600 mm
Dépoussièrage total:	1 x Ø 80 mm; 1 x Ø 150 mm

Table

Suspension:	Vertical suspendu, extra robuste
Positionnement:	Manuel; positionnement automatique en option
Table:	+60° jusqu’à -60° tournable; fixe en hauteur
Contrebois:	Eclats avec disque en option
Presseur:	Presseur vertical, presseur pneumatique vertical en option
Butée de longueur:	2.4 m, 3.4 m en option
Dimensions:	160 mm x 600 mm

Scie

Moteur:	2,2 kW - 3000 tpm
Positionnement:	Hor. 20-155 mm - hauteur de scie 150 mm
Outillage:	Scie insonnoré inclus - diam. 400 mm
Dépoussièrage:	Diam. 80 mm
Positionnement:	Manuel sur busses de douille
Lecteur:	Règle; laser en option

Derouleurs

Moteur:	2 x 2,2 kW
Régime:	4500
Suspension:	Barres glissantes
Lecteur:	Méc.-dig sur front et côté extérieure de la machine
Outillage:	Dérouleurs inclus Ø 160 mm; longueur 145 mm; prévue des couteaux rejetables
Dépoussièrage:	2 x 150 mm diam.
Positionnement:	Horizontal supérieur -55/+25 mm; inférieur -55/+0 mm Vertical supérieur 0 - +150mm; inférieur -5- +115mm

Arbre vertical

Moteur:	5,5 kW; 7,5 kW en option
Régime:	4000
Suspension:	Queue d’arronde
Lecteur:	Méc- dig. sur front et côté extériere de la machine
Positionnement:	Horizontal 150 mm; vertical -150 - +25 mm
Longueur d’arbre:	160 mm; 200 mm en option
Arbre Ø:	Ø 40 ou Ø 50 mm
Outillage Ø:	Max. Ø 350 mm
Dépoussièrage:	150 mm diam.

STANDARD

OPTIONS

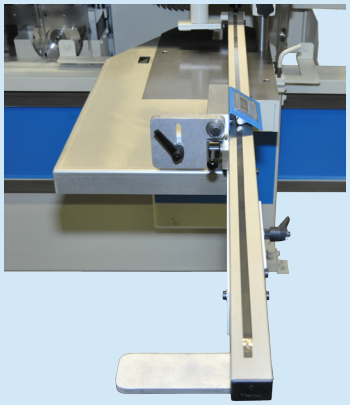

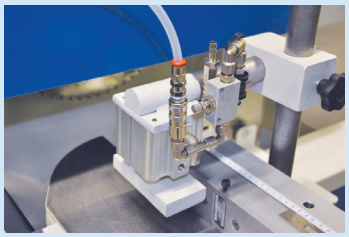

Presseur vertical pneumatique

Performance

Rijksweg 15A
Belgium - www.vertongen.be

Tel.: +32(0)3 889 17 56
Fax: +32(0)3 889 82 20